DIAGRAMA UNIFILAR GERAL

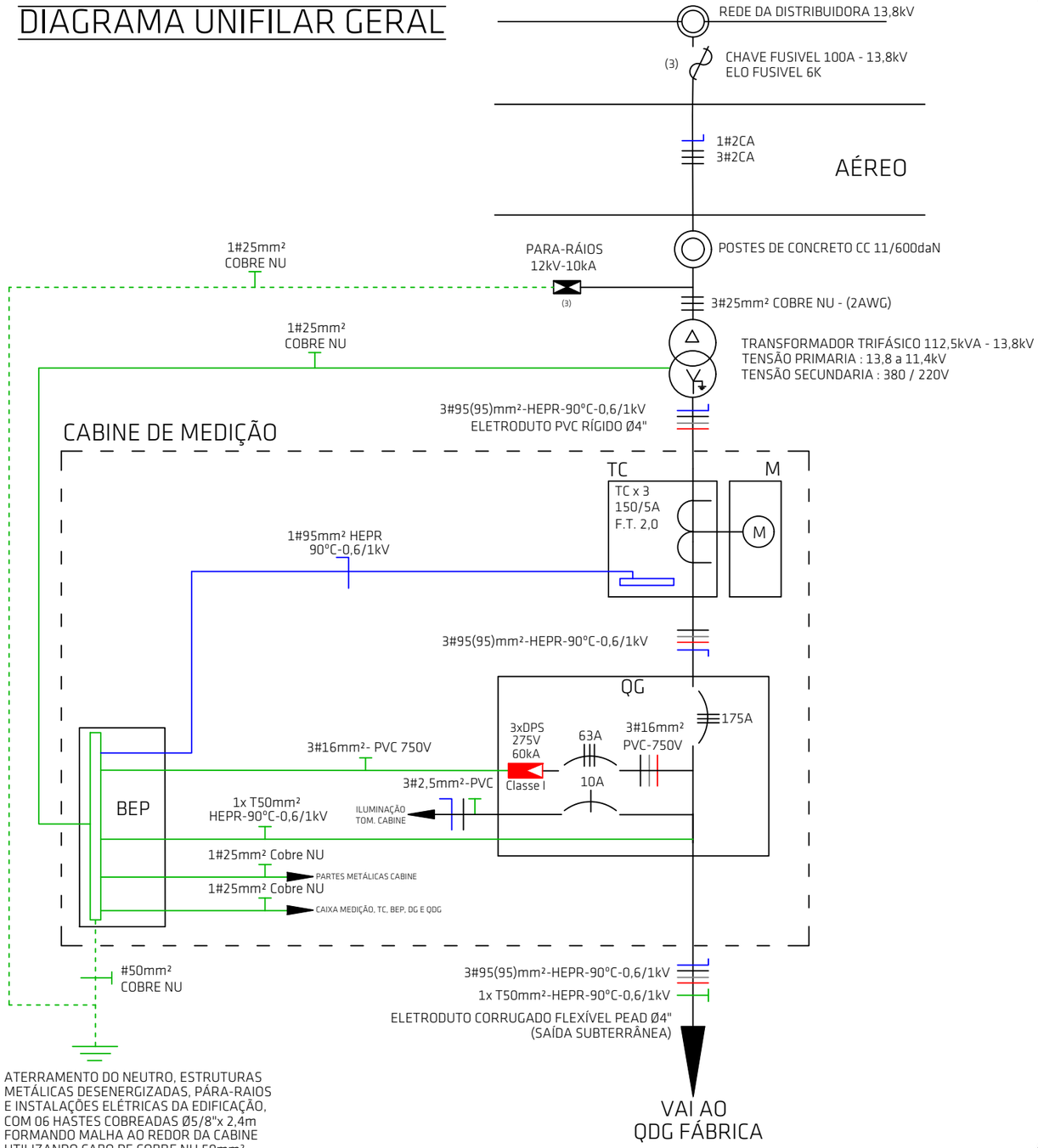

DEMANDA PROVÁVEL

Carga à instalar (CI):

	DESCRIÇÃO	CARGA (kW)
01	Iluminação	10,00
02	Tomadas	40,00
03	Ar Condicionado	45,00
04	Aparelhos de Aquecimento	35,00
05	Máquinas/Motores	30,00
	TOTAL	160,00

Fator de Demanda (FD): Associações esportivas e recreativas
Código do Ramo: 9261
FD = 60,75% (0,6075)

Fator de Potência (FP): 92% (0,92)

Potência Total (PT):

$$PT = \frac{CI \times FD}{FP}$$

$$PT = \frac{225{,}00 \times 0{,}6075}{0{,}92}$$

PT = 105,65kVA
Potência Trafo =112,5kVA

CARACTERÍSTICAS DPS

Homologado pela CELESC

Uc - Tensão Máxima	275V
I_{imp} - Corrente de Impulso	Mín 12,5kA
Classe - ABNT NBR IEC 61643-11	I
Up - Nível de Tensão de Proteção	< 2,5kV

gov.br
Documento assinado digitalmente
MARILUCE RODRIGUES DA SILVA
Data: 17/09/2025 10:52:01-0300
Verifique em https://validar.iti.gov.br

MUNICÍPIO DE ARARANGUÁ
Terra nossa

PROJETO: Projeto de Entrada de Energia - MT
Centro Educacional de Atendimento
Hans Gabriel Vieira Prohmann

CONTEÚDO:
Diagrama Unifilar Geral / Demanda

DATA:	ART:	ESC.:
27/JUNHO/2025	9902382-1	S/E

RESPONSÁVEL TÉCNICO:
Giuseppe Milanez Marcello
Engº Eletricista | Engº de Segurança do Trabalho
CREA-SC 133604-8
GIUSEPPE MILANEZ MARCELLO:08210435957 35957 Assinado de forma digital por GIUSEPPE MILANEZ MARCELLO:08210435957

PROPRIETÁRIO(A):
MUNICÍPIO DE ARARANGUÁ
CNPJ: 82.911.249/0001-13

ENDEREÇO DA OBRA:
Rua José Francisco Alves, 406, Bairro Nova Divinéia, Araranguá-SC, CEP 88800-000.

PRANCHA: 03/05